# *527.026 / *527.126 **FRYER UNIT** - EXPLODED VIEW

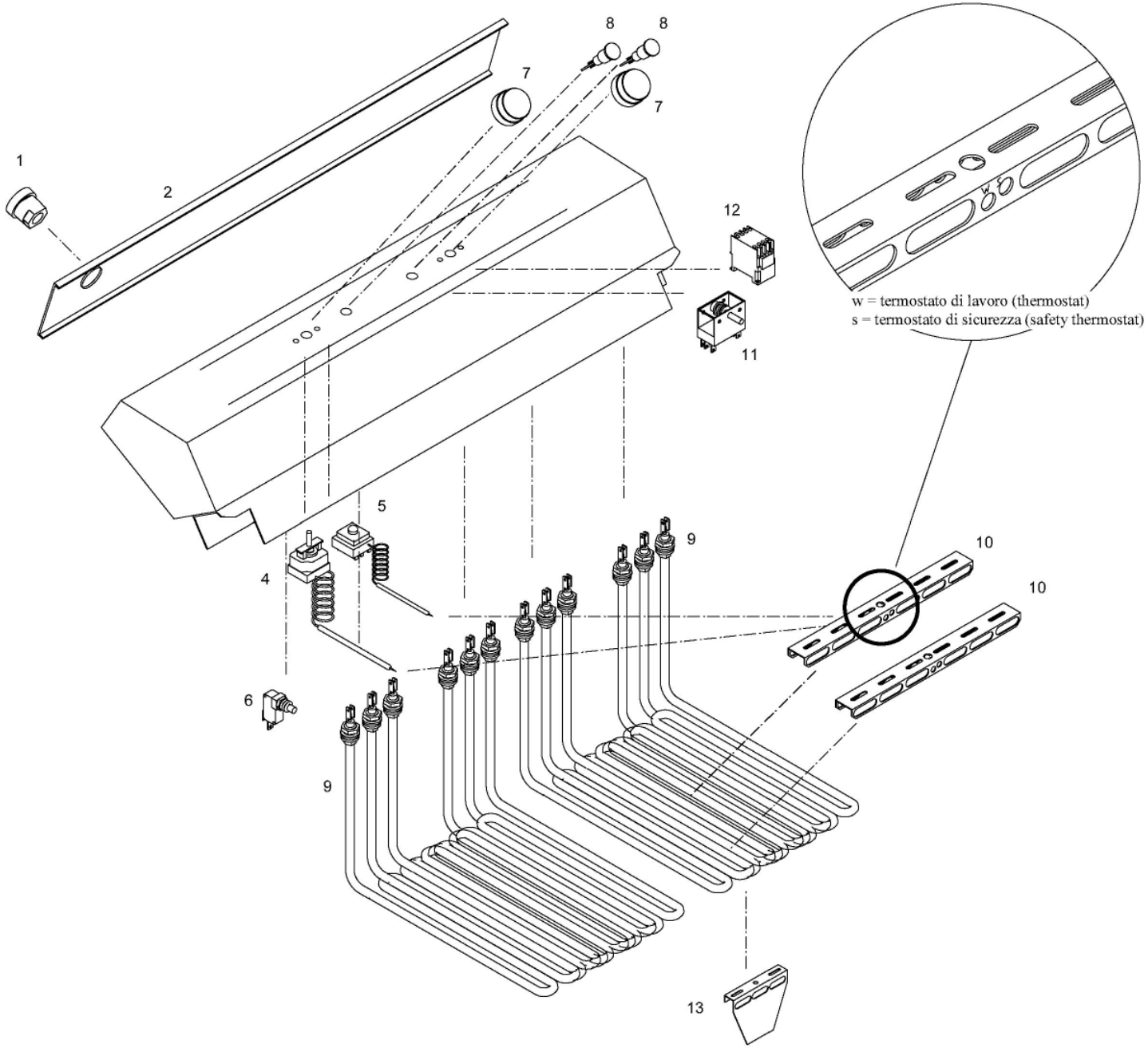


| N° | Codice | Descrizione |
|---|---|---|
| 1 | 1126 | Passacavo |
| 2 | * * * | Coperchio testata |
| 3 | * * * | Involucro testata |
| 4 | 1146 | Termostato monofase |
| 5 | 1154 | Termostato di sicurezza trifase |
| 6 | 1159 | Microinterrruttore unipolare |
| 7 | 1183 | Manopola |
| 8 | 1172 A - V | Luce spia |
| 9 | 1031 - 1032 | Resistenza trifase |
| 10 | 1014 | Piastrina di fissaggio |
| 11 | 1163A | Commutatore monofase |
| 12 | 1158 | Contattore |
| 13 | 1015 | Piastrina di fissaggio inferiore |

* * * specificare il modello dell'apparecchio